Di Natale - Bertelli S.p.A.

COSTRUZIONE CILINDRI TELESCOPICI

25077 ROÈ VOLCIANO (Brescia) ITALY
Sede legale: via s. Pietro, 76 - Magazzino: via S. Pietro, 120
Tel. +39.0365.63085 - +39.0365.63293 - +39.0365.556919
Fax +39.0365.63461 - Sito Web: www.dinatale-bertelli.com

CILINDRI TELESCOPICI CON 8 SFILATE
TELESCOPIC CYLINDERS WITH 8 EXTENSIONS

VÉRINS TELESCOPIQUES AVEC 8 EXPANSIONS
TELESKOPZYLINDER MIT 8 STUFEN

TYPE S :
SFERA
ROTULE
BALL
KUGEL

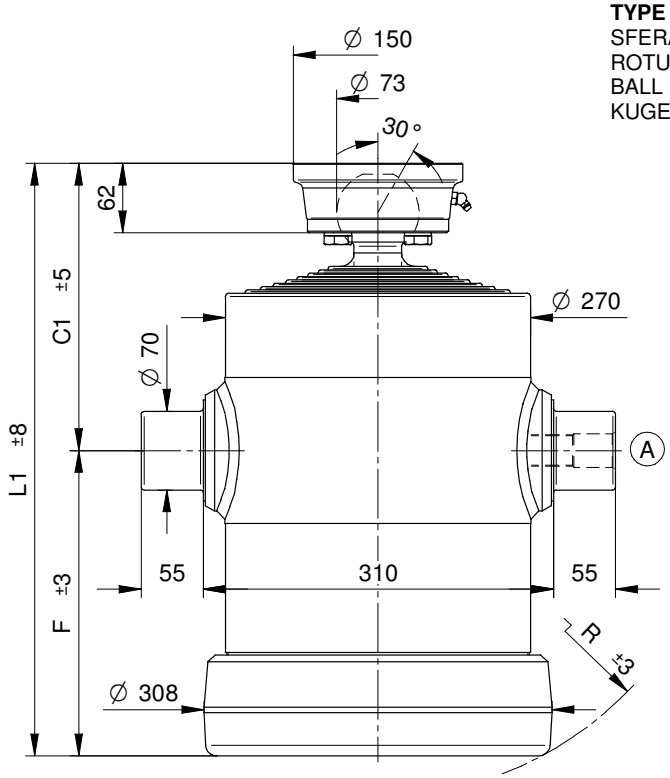

STANDARD

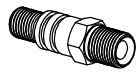

(A) 26700000 *1"* gas

OPTIONAL

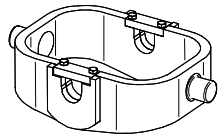

CULLA9

SUP070-A

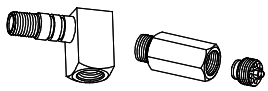

26790000 27240000

NORME DI SICUREZZA E PRECAUZIONI DI MONTAGGIO, VEDI Pag. 6
IMPORTANT SAFETY INSTRUCTIONS AND PRECAUTIONS FOR MOUNTIG, Page 6
NORMES DE SECURITE' ET PRECAUTIONS DE MONTAGE, VOIR Page 7
SICHERHEITSBESTIMMUNGEN UND VORSICHTSMAßNAHMEN FÜR DEN EINBAU, Page 7

KIT GUARNIZIONI, SEALS KIT, KIT DE JOINTS, DICHTUNGSSATZ : ***SGS088-236***

PESO TOT. RIBALTABILE 30 Ton. a 180 Bar
POIDS TOT. BASCULABLE 30 Ton. à 180 Bar
TOTAL WEIGHT TIP-UP 30 Ton. 180 Bar
GESAMTGEWICHT ANHÄNGER 30 Ton. 180 Bar

TIPO TYPE TYPE TYP	DISEGNO – DRAWING DESSIN – ZEICHNUNG	CORSA – STROKE COURSE – HUB	Ø SFILATE mm / Ø EXPANSIONS mm / Ø EXTENSIONS mm / Ø STUFEN mm									DIMENSIONI CILINDRO / DIMENSIONS VÉRIN / CYLINDER DIMENSIONS / ZYLINDER ABMESSUNGEN						L.sfilata – L. extension L.expansion – L. stufen	Peso – Kg – Weight	Poids - Kg – Gewicht	Volume olio Lt. Amount of oil Lt. Volume huile Lt. Ölinhalt Lt.
			68 TON. 6,5	88 TON. 10,9	107 TON. 16,1	126 TON. 22,4	145 TON. 29,7	165 TON. 38,4	187 TON. 49,4	210 TON. 62,3	236 TON. 78,5	C	C¹	F	L	L¹	R		F	S	
					*15																
8029	12871	**1670**		●	●	●	●	●	●	●	●	-	235	212	-	447	260	300	-	149	35
8030	12872	**1830**		●	●	●	●	●	●	●	●	-	235	232	-	467	276	320	-	155	38
8031	12873	**1950**		●	●	●	●	●	●	●	●	-	235	247	-	482	289	335	-	160	41
8032	12874	**2210**		●	●	●	●	●	●	●	●	-	255	272	-	527	312	380	-	175	45
8033	12875	**2530**		●	●	●	●	●	●	●	●	-	255	312	-	567	350	420	-	189	52
8034	12876	**2770**		●	●	●	●	●	●	●	●	-	255	342	-	597	375	450	-	204	57
8035	12877	**3140**		●	●	●	●	●	●	●	●	-	255	392	-	647	420	500	-	228	66
8036	12878	**3460**		●	●	●	●	●	●	●	●	-	255	432	-	687	460	540	-	248	73
8037	12879	**3700**		●	●	●	●	●	●	●	●	-	255	462	-	717	486	570	-	264	78

PRESSIONE MAX. DI ESERCIZIO 200 BAR - PRESSION MAX. DE SERVICE 200 BAR
WORKING MAX. PRESSURE 200 BAR – MAX. BETRIEBSDRUCK 200 BAR

CARATTERISTICHE TECNICHE DATE A TITOLO PURAMENTE INDICATIVO E MODIFICABILI SENZA PREAVVISO - THESE TECHNICAL SPECIFICATIONS ARE ONLY APPROXIMATE VALUES AND MAY BE CHANGED WITHOUT ANY PREVIOUS NOTICE
CARACTERISTIQUES TECHNIQUES DONNES A TITLE PUREMENT INDICATIF ET MODIFIABLES SANS PREAVIS - DIESE TECHNISHEN DATEN GELTEN NUR ALS RICHTWERTE UND KÖNNEN OHNE VORANMELDUNG GEÄNDERT WERDEN