Di Natale - Bertelli S.p.A.

COSTRUZIONE CILINDRI TELESCOPICI

25077 ROÈ VOLCIANO (Brescia) ITALY
Sede legale: via s. Pietro, 76 - Magazzino: via S. Pietro, 120
Tel. +39.0365.63085 - +39.0365.63293 - +39.0365.556919
Fax +39.0365.63461 - Sito Web: www.dinatale-bertelli.com

CILINDRI TELESCOPICI CON 5 SFILATE
TELESCOPIC CYLINDERS WITH 5 EXTENSIONS
VÉRINS TELESCOPIQUES AVEC 5 EXPANSIONS
TELESKOPZYLINDER MIT 5 STUFEN

TYPE F :
FORO
TROU
HOLE
LOCH

TYPE S :
SFERA
ROTULE
BALL
KUGEL

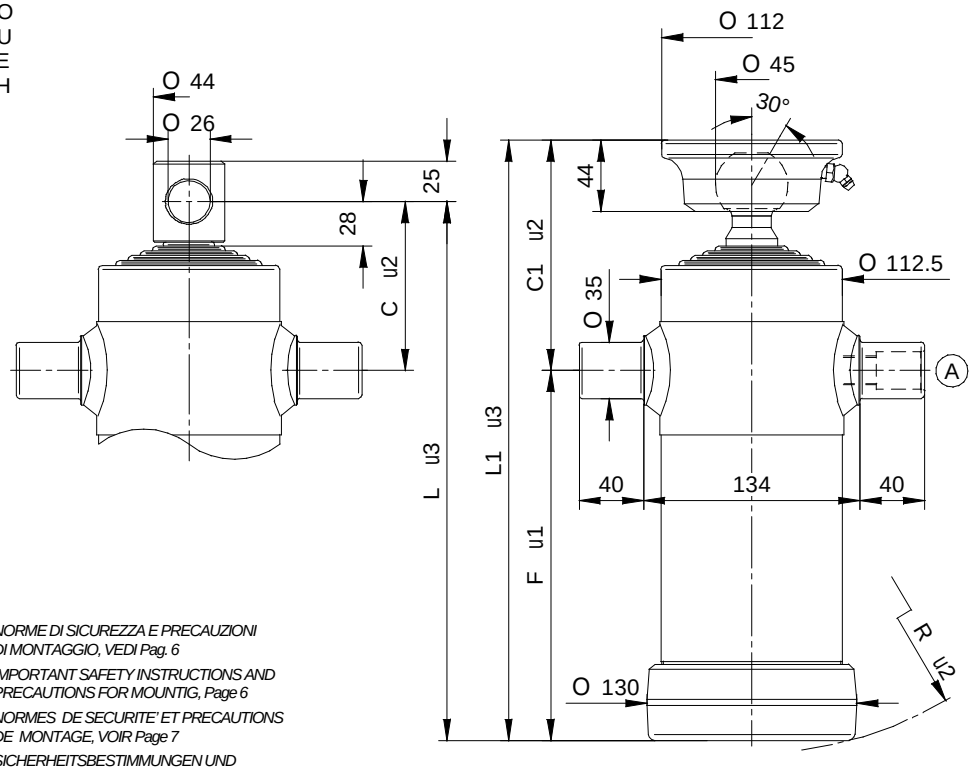

NORME DI SICUREZZA E PRECAUZIONI DI MONTAGGIO, VEDI Pag. 6

IMPORTANT SAFETY INSTRUCTIONS AND PRECAUTIONS FOR MOUNTIG, Page 6

NORMES DE SECURITE' ET PRECAUTIONS DE MONTAGE, VOIR Page 7

SICHERHEITSBESTIMMUNGEN UND VORSICHTSMAßNAHMEN FÜR DEN EINBAU, Page 7

*KIT GUARNIZIONI, SEALS KIT, KIT DE JOINTS, DICHTUNGSSATZ : **SGS032-091***

STANDARD

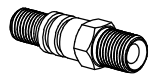

(A) 07000000 1/2 gas

OPTIONAL

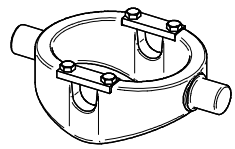

CULLA 2 + SUP040

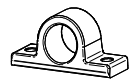

SUP035

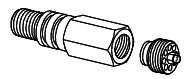

71720000 3/8 gas
71730000 1/2 gas

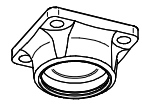

CH045-2414

PESO TOT. RIBALTABILE 5 Ton. a 180 Bar
POIDS TOT. BASCULABLE 5 Ton. à 180 Bar

TOTAL WEIGHT TIP-UP 5 Ton. 180 Bar
GESAMTGEWICHT ANHÄNGER 5 Ton. 180 Bar

TIPO TYPE TYPE TYP	DISEGNO – DRAWING DESSIN – ZEICHNUNG	CORSA – STROKE COURSE – HUB	Ø SFILATE mm / Ø EXPANSIONS mm / Ø EXTENSIONS mm / Ø STUFEN mm									DIMENSIONI CILINDRO / DIMENSIONS VÉRIN / CYLINDER DIMENSIONS / ZYLINDER ABMESSUNGEN						L.sfilata – L. extension L.expansion – L. stufen	Peso – Kg – Weight	Poids - Kg – Gewicht	Volume olio Lt. Amount of oil Lt. Volume huile Lt. Ölinhalt Lt.
			32 TON. 1,4	46 TON. 2,9	61 TON. 5,2	76 TON. 8,1	91 TON. 11,7	107 TON. 16,1	126 TON. 22,4	145 TON. 29,7	165 TON. 38,4	C	C¹	F	L	L¹	R		F	S	
5020	14360	**680**	●	●	●	●	●					105	142	160	265	302	166	210	19,5	21	2,6
5021	14361	**830**	●	●	●	●	●					105	142	190	295	332	196	240	20,5	22	3,2
5022	14362	**1030**	●	●	●	●	●					105	142	230	335	372	236	280	22,5	24	3,9
5023	14363	**1230**	●	●	●	●	●					105	142	270	375	412	276	320	24,5	26	4,7

PRESSIONE MAX. DI ESERCIZIO 200 BAR - PRESSION MAX. DE SERVICE 200 BAR
WORKING MAX. PRESSURE 200 BAR – MAX. BETRIEBSDRUCK 200 BAR

CARATTERISTICHE TECNICHE DATE A TITOLO PURAMENTE INDICATIVO E MODIFICABILI SENZA PREAVVISO - THESE TECHNICAL SPECIFICATIONS ARE ONLY APPROXIMATE VALUES AND MAY BE CHANGED WITHOUT ANY PREVIOUS NOTICE
CARACTERISTIQUES TECHNIQUES DONNES A TITRE PUREMENT INDICATIF ET MODIFIABLES SANS PREAVIS - DIESE TECHNISCHEN DATEN GELTEN NUR ALS RICHTWERTE UND KÖNNEN OHNE VORANMELDUNG GEÄNDERT WERDEN